JR TRAILERS

MULTIMODAL PLATFORM 40'

PLATAFORMA MULTIMODAL

www.jrtrailers.mx

SUSPENSIÓN

Fija neumática marca Hendrickson de 30,000 lbs.

EJES

2 ejes marca Hendrickson de 12 RHD 30,000 lbs.

FRENOS

Aplicación neumática con sistema ABS, marca Bendix.

PATINES

Un par, juego de 2 velocidades, marca Ampro.

Av. Independencia 13 A, Col. Concepción, Tultitlán, Estado de México, C.P. 54900.

Tel. 55 1326 2272 Whatsapp: 55 2110 8044 correo: ventas@jrtrailers.mx

@jrtrailers

2 AÑOS GARANTÍA JR TRAILERS

HECHO EN MÉXICO

PLATAFORMA MULTIMODAL 40´

DIMENSIONES

ALTURA TOTAL	1.30 m
ANCHO	2.60 m
LONGITUD	12.192 m
CAPACIDAD DE CARGA	30,000 kg

ESPECIFICACIONES TÉCNICA

BASTIDOR	De acero al alto carbono, canal de 6" y placa de alta resistencia, cargadores transversales en viga tipo "I" de 4", peralte en hacer de 80,000 lbs, espaciados a 12".
CHASIS Y PERNO DE ENGANCHE	Tipo "I" en acero al carbón de 24" con alma de 1/4", patín de 1/2", refuerzo con placa de acero de 1/4" en la parte central entre el patín y primer eje trasero, plancha de enganche con perno de 2" marca Wallace Forge. Triple cuello en la viga principal desde la plancha hasta el patín.
MARCO POSTERIOR	Placa de acero 3/16" y refuerzo de placa de acero de 1/2" a lo ancho del semirremolque y plafonera portaluces, tres luces de cada lado.
PISO	Madera de pino de 1 1/2" con tratamiento químico, buchacas redondas y rieles, (matracas y bandas no inlcuidas) en la medida que se indique 8 candados en su receptáculo fijos y reforzados en la estructura de la plataforma.
SUSPENSIÓN	Fija neumática marca Hendrickson con capacidad de 30,000 lbs, refacciones colsa de aire marca Goodyear, válvula automática.
EJES	2 ejes marca Hendrickson de 12 RHD 30,000 lbs, 77.5 track puntas rectas, lubricación en aceite, tuerca única con frenos de emergencia.
PATINES	Un par, juego de 2 velocidades marca Ampro.
FRENOS	Aplicación neumática con sistema ABS, marca Bendix, 1. 4s, conexión de sistema con manguera Power Coil Proairbrake Pipe 3/8" SAEJ844, con testigo de luz en ABS.
RINES	8 tipo disco R-24.5" de acero al carbón.
LLANTAS	8 de R-24.5" con 16 capas, marca Triangle o similar en rendimiento.
PINTURA	Esmlate acrílico con primer anticorrosivo epóxico, color a elegir.
LUCES	Reglamentarias con la NOM-SCT-2-035-2022.
PORTALLANTAS	Sencillo tipo canastilla (no incluye llanta de rin de refacción).
ACCESORIOS	8 candados para contenedor (2 de 20´o 40´o 1 de 20´al centro), barras de protección anticiclistas en aluminio.

DIMENSIONES

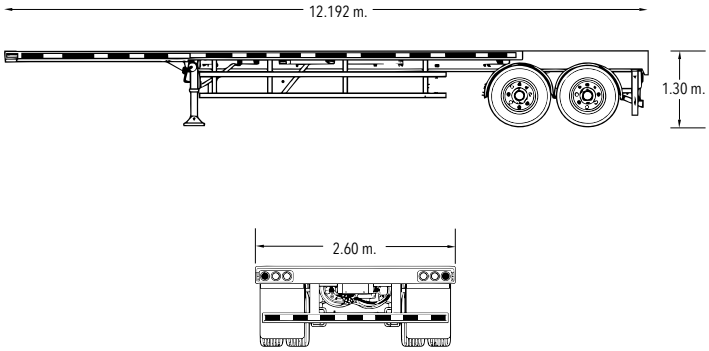

Imagen de carácter ilustrativo